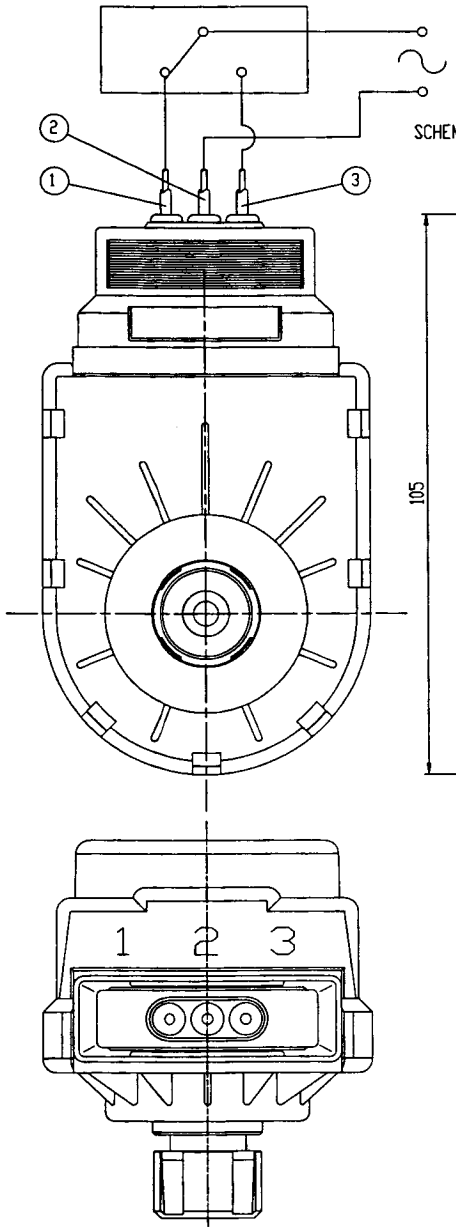

DATI TECNICI E CARATTERISTICHE :

TENSIONE E FREQUENZA : 220/240 V 50/60Hz

TEMPERATURA DI ESERCIZIO : 0°- 70°C

CORSA : 7.5 mm

FORZA DI AZIONAMENTO : da 10 N a 55 N

TEMPI DI LAVORO : APERTURA VALV. 4.8 sec con frequenza 60 Hz
6 sec con frequenza 50 Hz
CHIUSURA VALV. 3.2 sec con frequenza 60 Hz
4 sec con frequenza 50 Hz

GRADO DI PROTEZIONE : secondo DIN 40 050 - IP 44

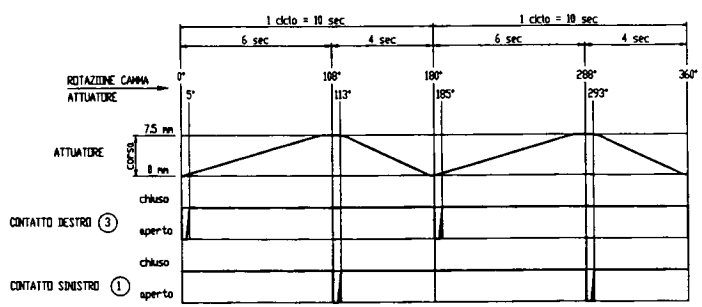

SCHEMA FUNZIONALE

DATI ETICHETTA AUTOADESIVA

N° PROGR.AT ELBI es:1650

Versione PROGR.AT es:1

Codice cliente

N° Modello

Indice di modifica es:00

1650/1/0.00
D0057
220V-240V T70
50 Hz 0997

Tensione

Temperatura

Settimana e Anno di fabbricazione es:0997

Frequenza

Codice Elbi
1650/1.0.00

REV.	DATA	FIRMA
1	16-05-01	CHIARAM.

DESCRIZIONE ULTIMA REV:

DENOMINAZIONE: ATTUATORE LINEARE

DISEGNATORE: Gramegna

UT:

AQ:

MATERIALE:

TRATTAMENTI:

SCALA: 1:1

DATA: 22/10/97

QUOTE SENZA INDICAZIONE DI TOLLERANZA: ISO 2768 - m

N. D0057

fugas S.p.A.